# HPRC2700

**HARDERBACK**

Maletas Industriales | Maletines Militares
Estuches de Protección | Cajas Polipropileno
Mochilas Resistentes | Cajas Biometricas

## Colores

**Especificaciones ( Largo x Ancho x Profundo )**

**Exterior:**
[24.29” x 20.67” x 8.94”]
[61.70 x 52.50 x 22.70 cm]

**Interior:**
[21.85” x 18.07” x 8.07”]
[55.50 x 45.90 x 20.50 cm]

**Profundidad:**
[Tapa: 4.5cm - 1.77”
Fondo: 16.0cm - 6.29”]

**Peso:**
[14.79 lbs] [6.71 kg]

**[ Características ]**

Caja liviana, impermeable e inquebrantable que puede ser utilizada para transportar todo tipo de equipos y accesorios.

• Mango ergonómico hecho de material PP SEBS y un pasador de acero para proporcionar un alto nivel de ergonomía.
• Válvula automática que ajusta automáticamente la presión de aire en el interior
• La junta tórica interna de neopreno PA66 hace que la maleta sea totalmente impermeable
• Ganchos de cierre extremadamente robustos. El sistema de apertura / cierre en dos fases además de asegurar una fluidez particular de movimiento, impide que los ganchos se abran en caso de caída
• Esquinas reforzadas que la hacen extremadamente resistente a los golpes.

**[ Configuraciones ]**

[ ] Vacío
[ ] Foam precortado en cubos
[ ] Bolsas con divisores
[ ] Cubierta suave con divisores

**[ Accesorios ]**

[ ] HPRCLO
- Candado con cable flexible HPRC TSA

[ ] HPRCBAG2700-01
- Bolsas con divisores

[ ] HPRCSFD2700-01
- Cubierta suave con divisores

[ ] HPRCPF-008-01
- Panel Frame

[ HPRCLO ]

[ HPRCCUB2700 ]

[ HPRCBAG2700-01 ]

[ HPRCSFD2700-01 ]

[ HPRCORG-007-01 ]

[ HPRCPF-008-01 ]

[ México D.F ] 55.8851.8726 - 55.8851.8725
[ Querétaro ] 442.234.1610 - 442.234.1338
www.harderback.com

**HARDERBACK**

# HPRC2700

HARDERBACK

Maletas Industriales | Maletines Militares
Estuches de Protección | Cajas Polipropileno
Mochilas Resistentes | Cajas Biometricas

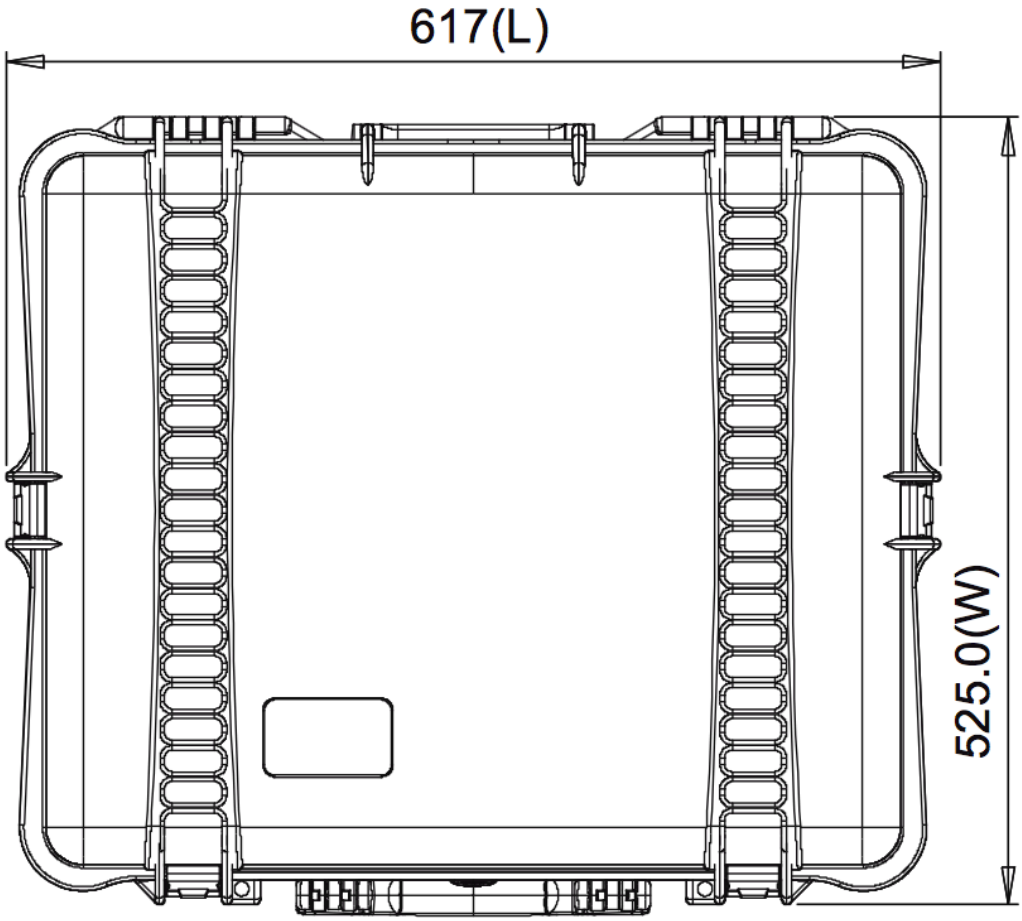


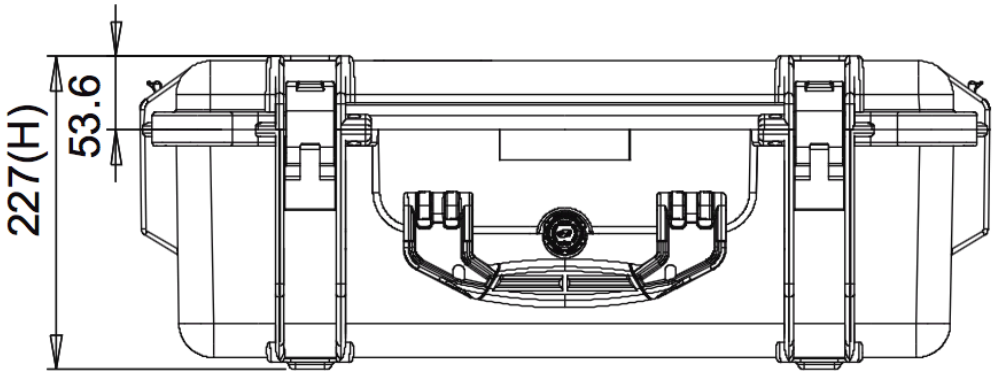


[ México D.F ] 55.8851.8726 - 55.8851.8725
[ Querétaro ] 442.234.1610 - 442.234.1338
www.harderback.com

HARDERBACK